O) Milyen legyen a lakás védelme?

A mechanikai védelem követelményei

A vagyontárgyak betöréses lopás, rablás, rongálás kockázatok elleni biztosítását a biztosító abban az esetben vállalja, ha a lakóépület/lakás és nem lakóhelyiségek mechanikai védelme teljesíti valamely védelmi kategória előírásait.
A számokkal jelzett fogalmakhoz magyarázatok találhatók a következő oldalakon.

0. védelmi kategória

Falak, födém, padozat
Előírás a szilárd alap és födém, a falazóelemből vagy betonból vagy könnyűszerkezetből épült falazat.

Ajtók
Az ajtók zárását kulcsos zár vagy lakat végzi.

1. védelmi kategória

Falak, födém, padozat
Legalább a 6 cm vastag tömör téglafallal egyenértékű áttörési ellenállású
támpontok:

- bármilyen égetett tégla vagy más szilikát falazóelem;
- 6 cm vastag vasbeton szerkezet;
- 6–10 cm vastagságú tipizált szendvics-, vagy más, egyedi, legalább 10 cm vastagságú, többrétegű szerkezet, amelyben a határoló lemezek között hőszigetelő-, tűzálló-, és a mechanikai ellenálló képességet biztosító egyéb anyag(-ok) található(-k);
- minimum 1,5 mm vastagságú sík- vagy profilozott acéllemez, maximum 1,5 m fesztávon rögzítve;
- gyári elemekből összeállított faház.

Ajtók
amelyek megfelelnek az alábbi paraméterek mindegyikének:

- az ajtólap folytonos felületű fa-, üveg-, műanyag-, vagy fémszerkezet;
- az ajtótok a falazathoz legalább 4 ponton rögzített;
- zárás biztonsági zárral[1], vagy önzáró hajtóművel ellátott mozgatószerkezettel (garázsajtók);
- reteszhúzás[6] elleni védelem (kétszárnyú ajtók)

A nyílászárók üvegezése kívülről nem szerelhető, csak roncsolással bontható.

2. védelmi kategória

Falak, födém, padozat
Megegyezik az 1. védelmi kategóriánál leírttal.

Ajtók
amelyek megfelelnek az alábbi paraméterek mindegyikének:

- az ajtólap folytonos felületű fa-, üveg-, műanyag-, vagy fémszerkezet;
- az ajtótok a falazathoz legalább 4 ponton rögzített;
- záráspontosság[8] oldalanként maximum 6 mm;
- a zárás biztonsági zárral[1] legalább 14 mm-es reteszelési mélységben[3];
- fa ajtótok esetén a zárnyelvet fogadó ellenlemez[5] vastagsága legalább 1,5 mm, két irányból, 2-3 db, minimum 4,5x50 méretű csavarral van a tokhoz rögzítve;
- műanyag ajtószerkezetek összes csavarkötése a műanyag profilok belsejében elhelyezett fém megerősítő elemekhez kapcsolódik;
- a hengerzár betétek letörés ellen védettek[4];
- kétszárnyú ajtók reteszhúzás[6] ellen védettek

A nyílászárók üvegezése kívülről nem szerelhető, csak roncsolással bontható.

3. védelmi kategória

Falak, födém, padozat
Legalább 12 cm vastagságú tömör téglafallal egyenértékű áttörési ellenállású támpontok:
- 6 cm vastagságú tömörített vasbeton panel
- 10 cm vastagságú zsaluzott vasbeton lemez
- Minimum 30 cm vastag üreges (hőszigetelő) tégla

Ajtók
amelyek megfelelnek az alábbi paraméterek mindegyikének:
- az ajtólap folytonos felületű fa-, üveg-, műanyag-, vagy fémszerkezet;
- a tokszerkezetet a falhoz maximum 50 cm-enként, de hosszanti oldalanként minimum 4 ponton, legalább 10 cm mélyen rögzített;
- a záráspontosság[8] oldalanként maximum 6 mm;
- a zárás biztonsági zárral[1], legalább két, egymástól minimum 30 cm távolságú zárási ponton[2], legalább 14 mm-es reteszelési mélységben[3] valósul meg;
- a hengerzár betétek letörés ellen védettek[4];
- az ajtólap az aktív zárási pontokon kívül minimum 3 darab forgópánttal (nem fémajtó esetén); és 2 ponton kiemelés ellen védő szerkezettel[7] kapcsolódik a tokhoz
- fa ajtótokon a fő zár reteszvasát fogadó ellenlemez[5] vastagsága legalább 1,5 mm, két irányból, 2-3 db, minimum 4,5x50 méretű csavarral, utólagosan felszerelt másodzár ellenlemeze legalább 4 db, minimum 4,5x50 méretű csavarral rögzített;
- műanyag ajtószerkezetek összes csavarkötése a műanyag profilok belsejében elhelyezett fém megerősítő elemekhez kapcsolódik;
- kétszárnyú ajtók reteszhúzás[6] ellen védettek;
- az ajtók üvegfelületeinek szükséges védelme az ablakokra meghatározottak szerinti

Ablakok[9]
Az alábbi követelmények csak a járó-, illetve megközelítési szinttől max. 3 m alsó párkánymagassággal rendelkező, 30x30 cm-nél nagyobb felületű ablakokra vonatkoznak:
- nem feltolható redőnnyel, kívülről nem nyitható spalettával szereltek, vagy
- MABISZ által ajánlott (régebben: minősített), minimum A1 (P2A) fokozatú biztonsági üvegezés; vagy
- MABISZ által ajánlott (régebben: minősített) biztonsági üvegfóliával[10] ellátottak. A fóliának a minősítési tanúsítványban, illetve Termékmegfelelőségi ajánlásban meghatározott követelmények szerinti telepítése jognyilatkozattal igazolt

A nyílászárók üvegezése kívülről nem szerelhető, csak roncsolással bontható.

4. védelmi kategória

Falazat, födém, padozat
Legalább 38 cm vastagságú téglafal szilárdsági mutatóival egyenértékű áthatolás elleni védelmet nyújt. Támpont:
- 10 cm vastagságú tömörített vasbeton panel falazat padozat és födémszerkezet
- 20 cm vastagságú zsaluzott vasbeton elemek, és ezzel egyenszilárdságú padozat és födémszerkezet

Ajtók
A teljes körű mechanikai védelem elemeként ajánlott vagy megfelel az alábbi paraméterek mindegyikének:
- az ajtólap és ajtótok tömör fa-, vagy fémszerkezetű;
- a fa ajtólap vastagsága minimum 40 mm;
- a tokszerkezetet a falhoz maximum 50 cm-enként, de hosszanti oldalanként minimum 4 ponton, legalább 10 cm mélyen rögzített;
- a záráspontosság[8] oldalanként maximum 6 mm;
- a zárás biztonsági zárral[1], legalább két, egymástól minimum 30 cm távolságú zárási ponton[2], legalább 20 mm-es reteszelési mélységben[3] valósul meg;
- a hengerzár betétek letörés ellen védettek[4];
- az ajtólap az aktív zárási pontokon kívül 2 ponton kiemelés ellen védő szerkezettel[7], nem fémajtó esetén minimum 3 darab forgópánttal kapcsolódik a tokhoz
- fa ajtótok esetén a reteszeket fogadó ellenlemezek[5] vastagsága legalább 2 mm, és legalább 2 ponton a tokon keresztül a falazathoz is rögzítettek;
- műanyag ajtószerkezetek összes csavarkötése a műanyag profilok belsejében elhelyezett fém megerősítő elemekhez kapcsolódik;
- kétszárnyú ajtók reteszhúzás[6] ellen védettek;
- az ajtók üvegfelületeinek szükséges védelme az ablakokra meghatározottak szerinti

Ablakok[9]
Az alábbi követelmények csak a járó-, illetve megközelítési szinttől maximum. 3 m alsó párkánymagassággal rendelkező, 30x30 cm-nél nagyobb felületű ablakokra vonatkoznak::
- 100x300 mm-es kiosztású, min. 10 mm átmérőjű köracél – vagy ezzel megegyező áthatolási ellenállású – kívülről nem szerelhető rácsozattal védett
- a fix rács a falazathoz legalább 4 ponton, min. 10 cm mélyen, falazó körmökkel rögzített – a mobil rács zárását 2 ponton záródó, letörés ellen védett[4] biztonsági zár[1], vagy önzáró hajtóművel ellátott mozgató szerkezet biztosítja.

A fentebb definiált rácsszerkezetek helyett alkalmazható bármilyen, a MABISZ által a részleges mechanikai védelem elemeként ajánlott (régebben: minősített) rács, redőny vagy minimum B1 (P6B) fokozatú biztonsági üvegezés.

A nyílászárók üvegezése kívülről nem szerelhető, csak roncsolással bontható.

Magyarázatok a mechanikai védelmi eszközökkel kapcsolatban

1. Biztonsági zár

Biztonsági zárnak minősülnek az alábbiak, amennyiben a variációs lehetőségek száma meghaladja a 10.000-et: a minimum 5 csapos hengerzár, a minimum 6 rotoros mágneszár, a kéttollú kulcsos zár, a szám vagy betűjel kombinációs zár, az egyedi minősített lamellás zár, a MABISZ által a teljeskörű mechanikai védelem elemeként minősített biztonsági lakatszerkezet (lakat és lakatpánt).

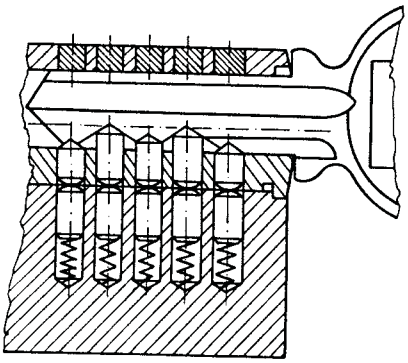

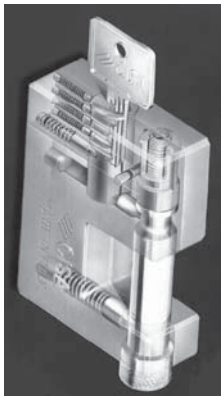

2. Többpontos zárás

A zár reteszvasak egymástól mért távolsága (rajzon „a").

Többpontos zárásnak minősül, ha a zár reteszvasak egymástól min. 30 cm-re helyezkednek el. Nem minősülnek zárási pontnak az ajtólap élén – leggyakrabban függőleges irányban – elmozduló csapok, amelyek a tokszerkezeten elhelyezett, legtöbbször U alakú perselyekbe záródnak. Ezeknek nem a zárás a funkciója, hanem az ajtólap deformálódásának megakadályozása.

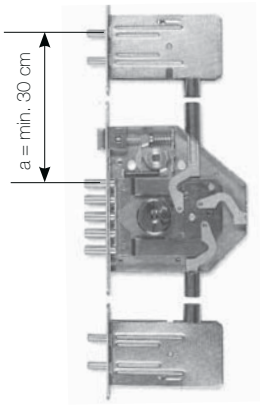

3. Reteszelési mélység

A zárszerkezet zárt állapotában a zárnyelvnek az ajtótokra szerelt ellenlemezbe benyúló hossza (a zárnyelvnek az ajtóél síkjától mért hossza, csökkentve a záráspontosság értékével).

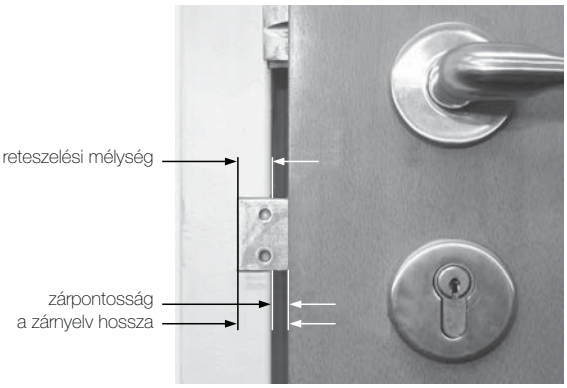

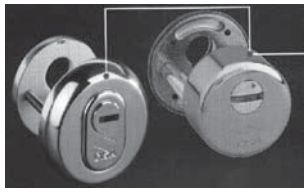

4. Zárbetétek letörés elleni védelme

A hengerzárbetét az ajtóalap síkjából legfeljebb 1 mm-t állhat ki. Amennyiben az ajtóalap vastagsága és a hengerzárbetét hossza ezt nem teszi lehetővé, a kiálló rész hosszával megegyező vastagságú, letörés ellen védő eszközt – pl. biztonsági zártakaró, zárcímer, rozetta, zárvédő lemez stb. – kell alkalmazni. A letörés ellen védő eszközt kívülről nem szerelhető módon kell az ajtólaphoz rögzíteni.

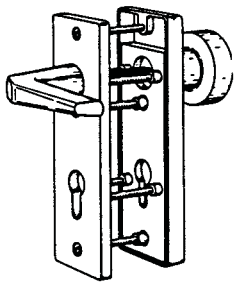

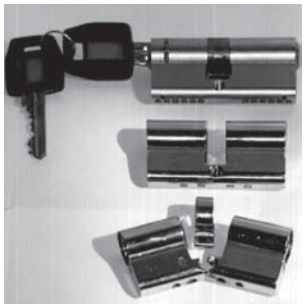

5. Zárnyelvet fogadó ellenlemez

Fa tokozat esetén vagy ha a fém ajtótok nincs megfelelően a falszerkezethez rögzítve, a zárási pontoknál hajlított ellenlemezt kell legalább 2 csavarral a falhoz rögzíteni (4. védelmi kategória).

6. Reteszhúzás elleni védelem

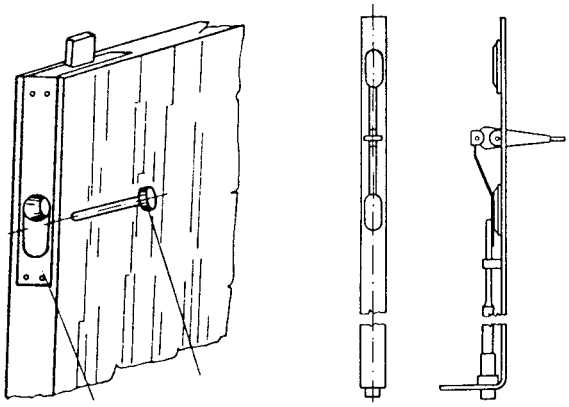

A kétszárnyú ajtók esetében – amennyiben a fix szárny alul és fölül bevéső gyűszűs tolózárral van rögzítve – szükséges a nyitó szárny benyomásának és a gyűszű mozgatásának megakadályozása. Ez történhet a gyűszűk magasságában plusz zárak felszerelésével vagy a gyűszűk csavarral történő rögzítésével. Billenőkaros szerkezet megfelel a reteszhúzás elleni védelemnek.

7. Kiemelés elleni védelem

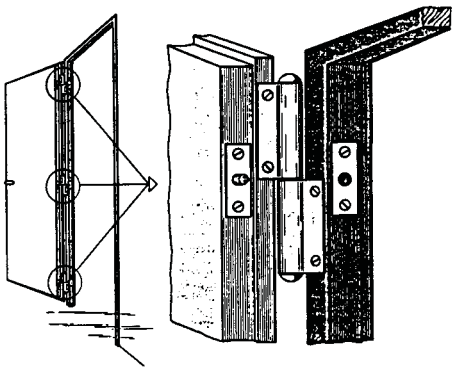

Az ajtólapnak a forgópántokról – az ajtó becsukott helyzetében történő – leemelhetőségének megakadályozása. Megvalósítható pl.: az ajtólap élére szerelt és az ajtó zárt állapotában a tokba süllyedő csappal vagy a forgópántok fölé a tokba süllyesztett, a leemelés erejének ellenálló csavarokkal.

8. Záráspontosság

Az ajtólap és az ajtótok közötti rés. Ha nem megfelelő az ajtó záráspontossága, a résbe feszítővas behelyezésével könnyen nyitható az ajtó.

9. Ablakok

Ablaknak minősül és ezért az ablakokra vonatkozó előírások vonatkoznak az alábbiakra is:

- a fixen beépített portálüveg,
- az ajtóba beépített 30x30 cm-nél nagyobb felületű nyitható vagy fix üveg,
- az olyan 30x30 cm-nél nagyobb üvegfelülettel rendelkező ajtó, amelyen kívül nem található nyitószerkezet (teraszajtó).

Az ablakok magasságát a járó-, illetve megközelítési szinttől az alsó párkánymagasságukig számítjuk.

10. Biztonsági üvegfólia

Minimum 0,1 mm vastagságú, illetve a MABISZ által minősített biztonsági üvegfólia, melynek telepítésére az alábbi követelmények érvényesek:

- az üvegtábla keretbe való beépítéséhez – kívülről nem eltávolítható – rögzítőlécet kell alkalmazni;
- a fóliát legalább 4 mm vastagságú üvegtáblára belülről, buborékmentesen kell elhelyezni;
- a keret és a fólia széle között a távolság nem lehet több mint 1 mm.

Az elektronikai jelzőrendszer követelményei

Helyi elektronikai jelzőrendszer alkalmazása

A biztosítási ajánlatban rögzített kockázatviselési helyen a biztosított vagyontárgyak elhelyezésére szolgáló helyiségek elektronikai riasztó, illetve jelzőberendezéssel védettek, amely helyi riasztást vált ki.
Alapvető követelmény a megfelelő felületvédelem és a csapdaszerű térvédelem együttes megvalósulása vagy a teljes körű térvédelem biztosítása.

- Megfelelő a felületvédelem, ha az elektronikai jelzőrendszer – éles üzemmódban – figyeli az összes nyílászáró szerkezetet és portált, jelzi az át- és behatolási kísérleteket. Üvegezett nyílászárók esetében a nyitásérzékelésen kívül üvegtörés érzékelés is szükséges.
- Csapdaszerű a térvédelem, ha az elektronikai jelzőrendszer – éles üzemmódban – a védett objektumban található veszélyeztetett tárgyak, kiemelt terek megközelítési útvonalait felügyeli.
- Teljes körű a térvédelem, ha az elektronikai jelzőrendszer – éles üzemmódban – felügyeli a védett objektum teljes belső terét és mindennemű illetéktelen emberi mozgást jelez.

Az elektronikai jelzőrendszer minden elemének MABISZ Termék-megfelelőségi ajánlással (régebben: Minősítési tanúsítvány) kell rendelkeznie, minimálisan a **„részleges elektronikai jelzőrendszer eleme”** besorolással. A rendszer telepítését a MABISZ vagyonvédelmi ajánlásrendszere szerint kell elvégezni és ezt a telepítőnek a Termék-megfelelőségi ajánláson (régebben Minősítési tanúsítványon) kitöltött és aláírt nyilatkozattal kell igazolni.

A rendszernek a MABISZ besorolástól függetlenül minimálisan az alábbi technikai paraméterekkel kell rendelkeznie:

- a központ szünetmentes tápegységének 72 órás folyamatos üzemelést kell biztosítania, a 72 óra letelte után pedig legalább egy riasztási ciklus végrehajtását

Távfelügyelt elektronikai jelzőrendszer alkalmazása

A biztosítási ajánlatban rögzített kockázatviselési helyen a biztosított vagyontárgyak elhelyezésére szolgáló helyiségek vagyonvédelmi távfelügyeleti rendszer által védettek.

A távfelügyeleti rendszer megfelel a MABISZ biztonsági távfelügyeleti rendszerekre vonatkozó ajánlásának, a védett objektumban lévő elektronikai jelzőrendszer pedig a fent leírt helyi elektronikai jelzőrendszer követelményeinek.

A vagyonvédelmi távfelügyeleti szolgáltató tagja a Személy-, Vagyonvédelmi és Magánnyomozói Szakmai Kamarának. és rendelkezik szakhatósági engedéllyel. Diszpécserközpontja napi 24 órás üzemeltetésén túl kivonuló szolgálatot is biztosít, amelynek kiérkezési idejére maximum 15 percet szerződésben garantál.

Mechanikai védelmi kategóriák és elektronikai jelzőrendszerek kombinációjából kialakított védelmi szintek

0. védelmi szint:	0. mechanikai védelmi kategória
1. védelmi szint:	1. mechanikai védelmi kategória
2. védelmi szint:	2. mechanikai védelmi kategória vagy: 1. mechanikai védelmi kategória + helyi elektronikai jelzőrendszer
3. védelmi szint:	3. mechanikai védelmi kategória vagy: 2. mechanikai védelmi kategória + helyi elektronikai jelzőrendszer vagy: 1. mechanikai védelmi kategória + távfelügyelt elektronikai jelzőrendszer
4. védelmi szint:	4. mechanikai védelmi kategória vagy 3. mechanikai védelmi kategória + helyi elektronikai jelzőrendszer vagy 2. mechanikai védelmi kategória + távfelügyelt elektronikai jelzőrendszer
5. védelmi szint	4. mechanikai védelmi kategória + helyi elektronikai jelzőrendszer vagy 3. mechanikai védelmi kategória +távfelügyelt elektronikai jelzőrendszer
6. védelmi szint:	4. mechanikai védelmi kategória + távfelügyelt elektronikai jelzőrendszer